La copia de este documento y el uso o comunicación de sus contenidos, están prohibidas sin autorización expresa. Reservados todos los derechos.

REF: 32A00753	Dimensiones en milimetros	escala: 1:15

Sección A–A'

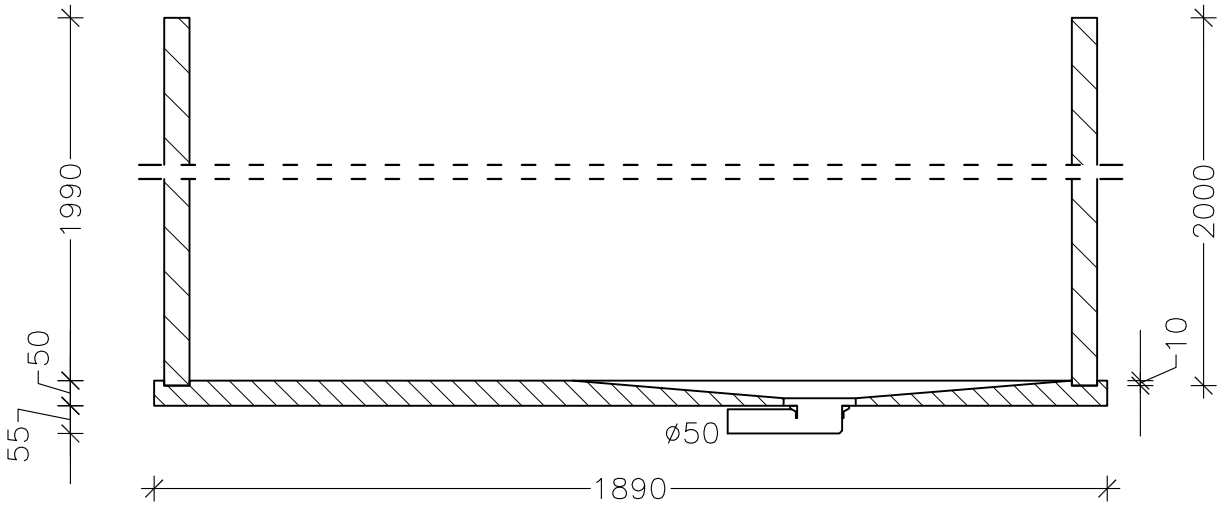

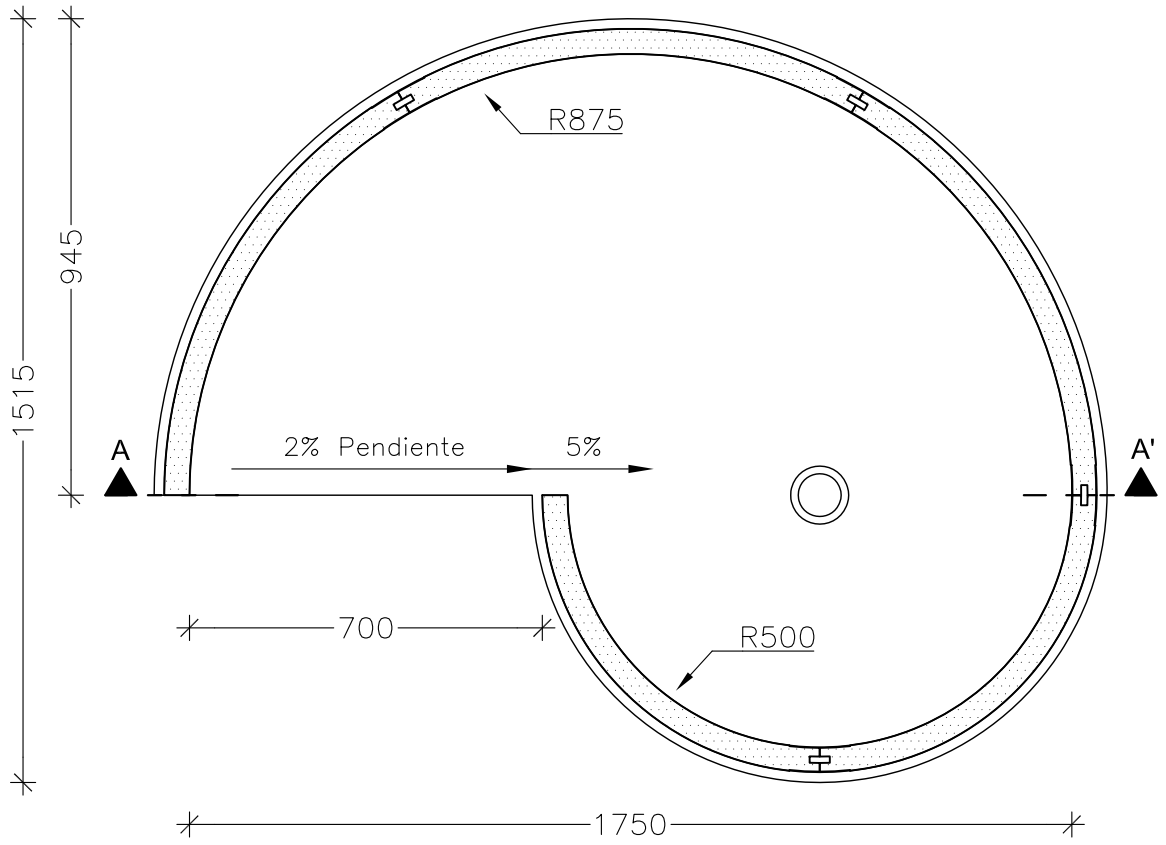

Planta

Componentes:
- 1 Panel modular circular 1/4 R500
- 1 Panel modular circular 1/4 R500 con remate
- 2 Paneles modular circular 1/6 R875
- 1 Panel modular circular 1/6 R875 con remate
- 1 Plato de ducha Caracol Izqda
- 1 Desagüe Horizontal / Vertical
- 4 Machos de unión
- 1 Cinta impermeable

Kit Ducha Caracol Izqda

Áreas:
Plato ducha: 1,60 m²
Pared interior: 8,60 m²
Pared exterior: 9,22 m²
Remate lateral: 0,10 m²

Mallor