La copia de este documento y el uso o comunicación de sus contenidos, están prohibidas sin autorización expresa. Reservados todos los derechos.

| REF: 32A00400 | Dimensiones en milimetros | escala: 1:10 |
|---|---|---|

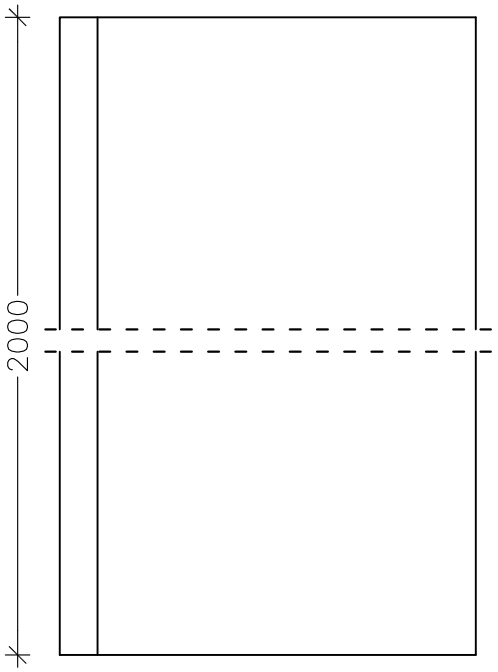


Sección A–A'

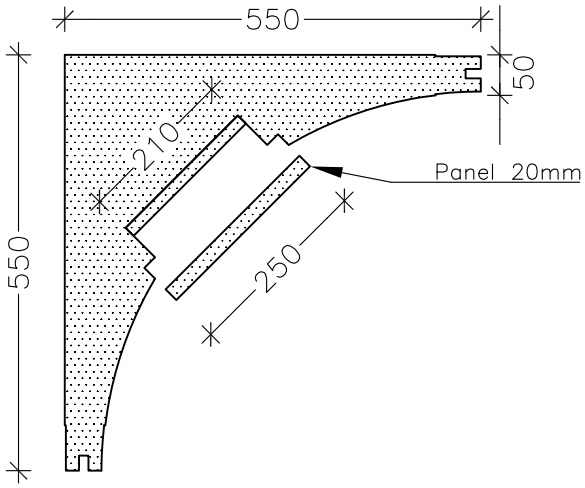


Planta

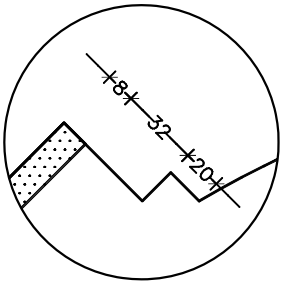


Detalle hueco instalaciones

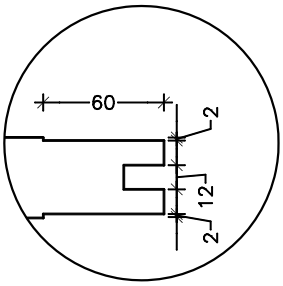


Detalle hembra

Medidas

2000x550/550x50

Área pared exterior: 2,20m²
Área pared interior: 1,57m²

# Ángulo Modular Hidromasaje

Material:
Poliestireno expandido (EPS). Reforzado en ambas caras y lateral de remate con malla de fibra de vidrio y revestido con mortero hidrofugado.

Mallor